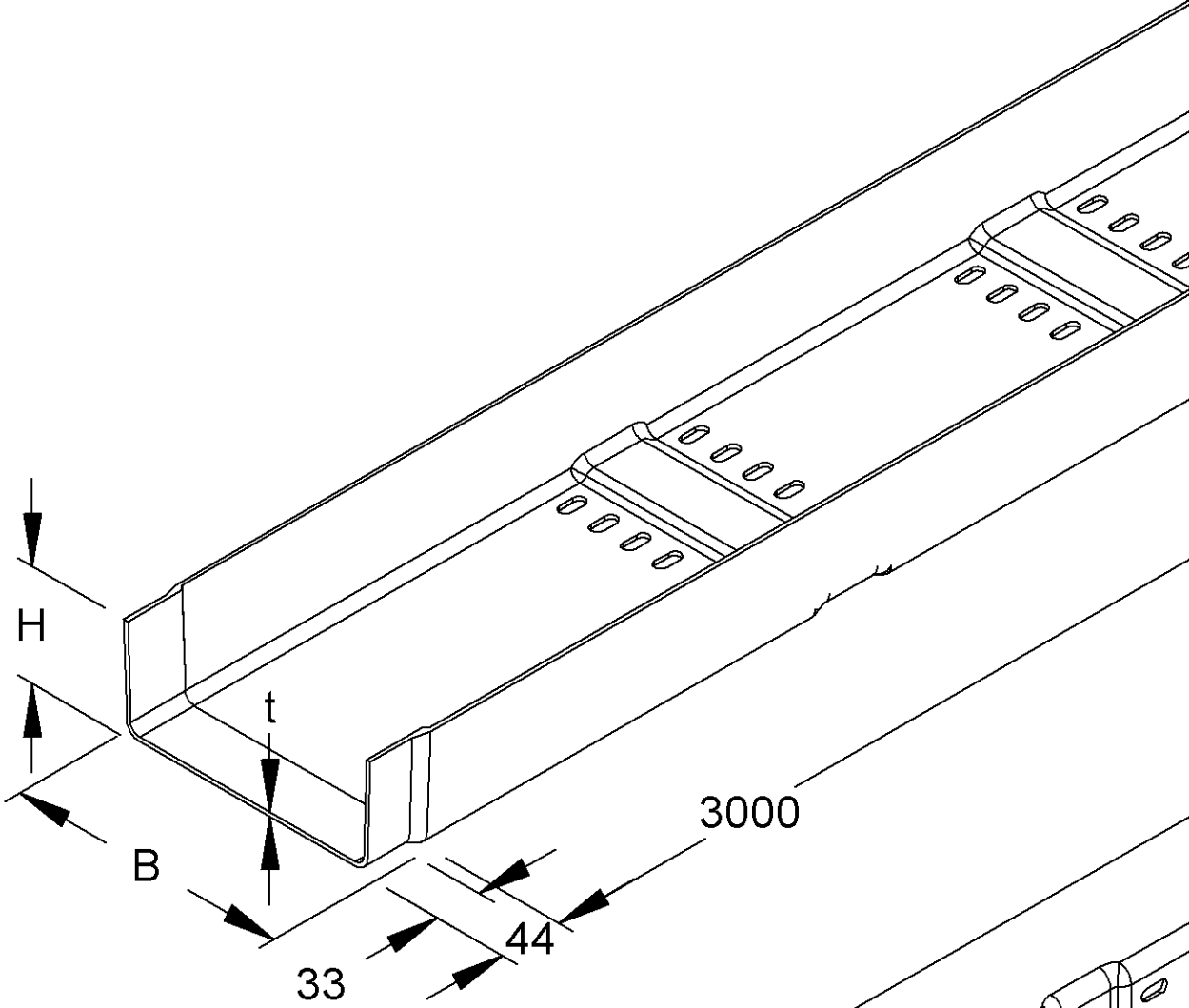
H
t
B
3000
44
33

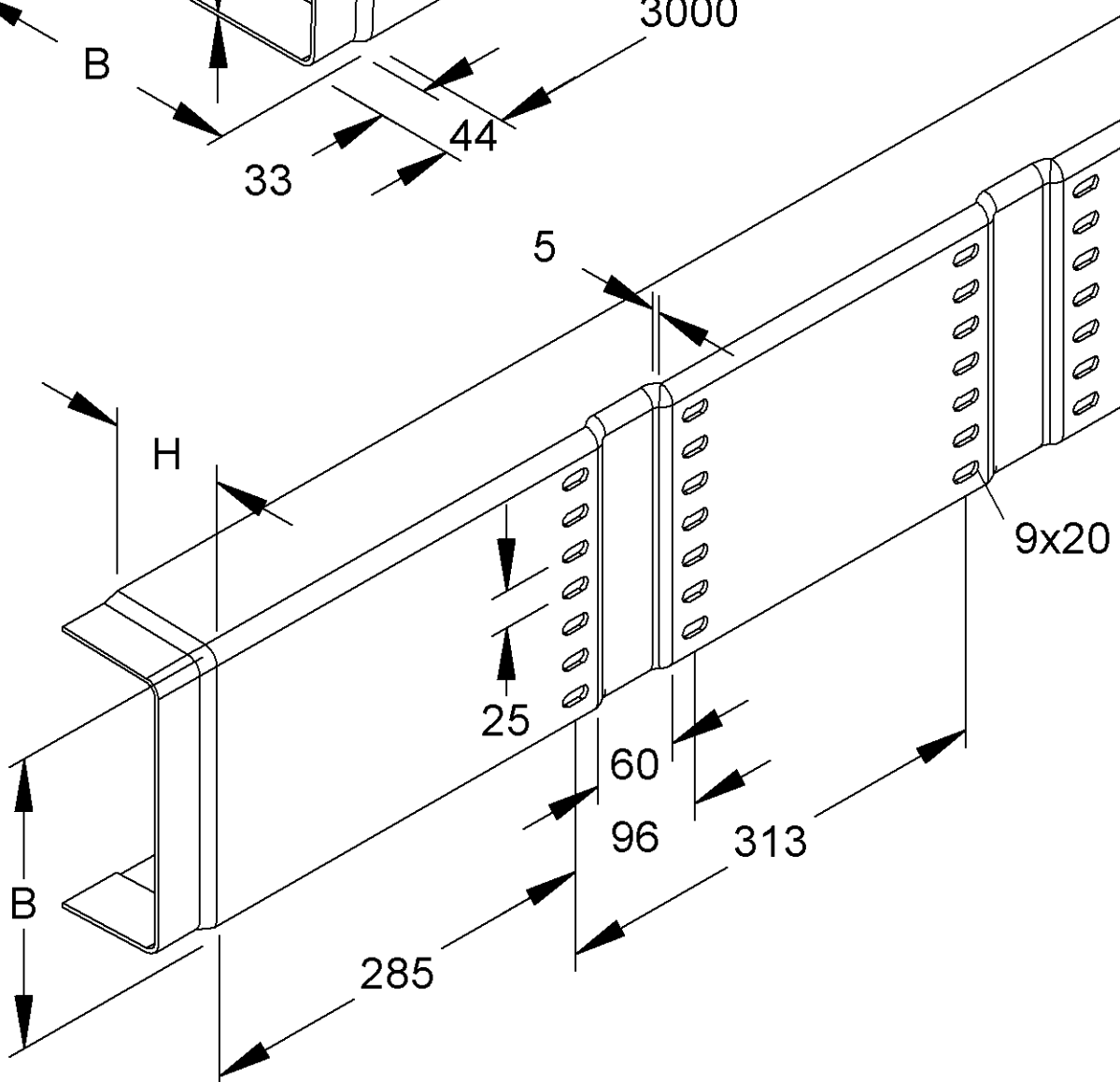
5
H
9x20
25
60
96
313
B
285