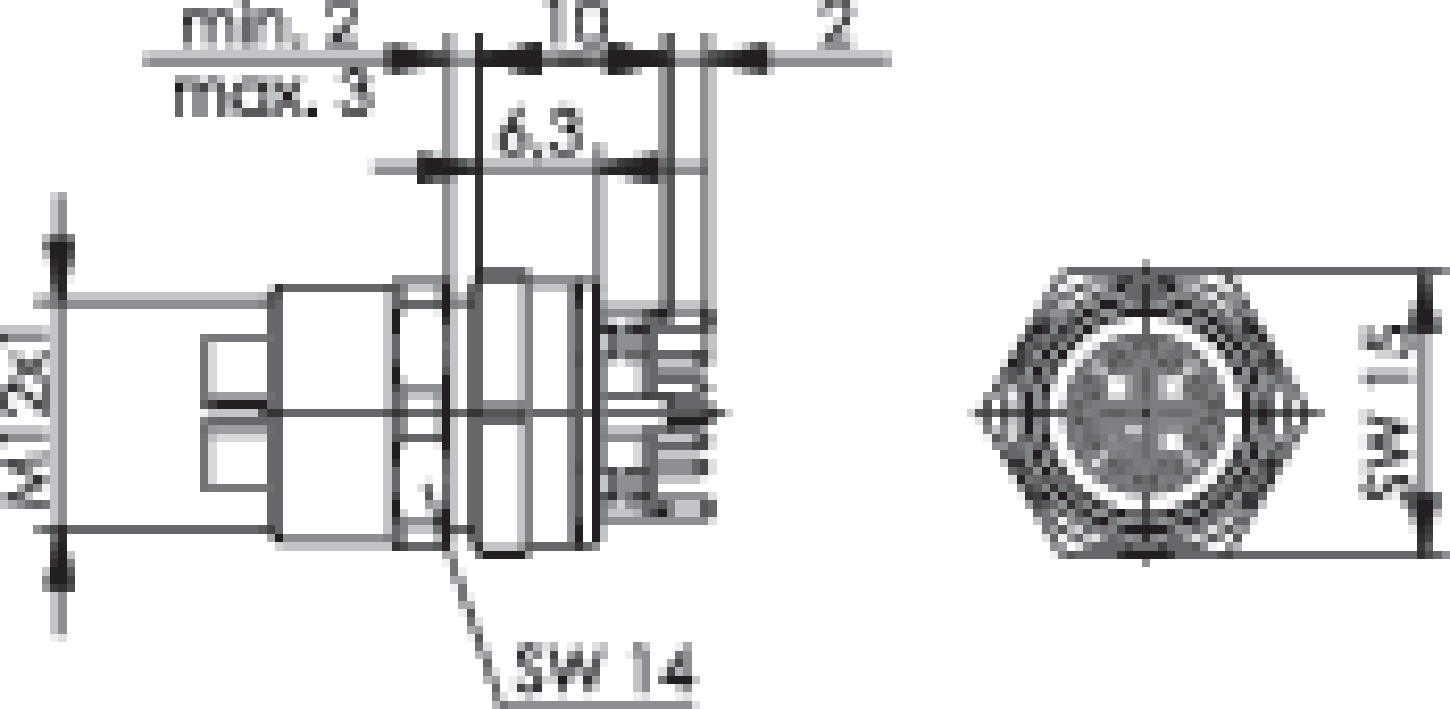
min. 2
max. 3
10
2
6.3
M 12
SW 14
SW 15

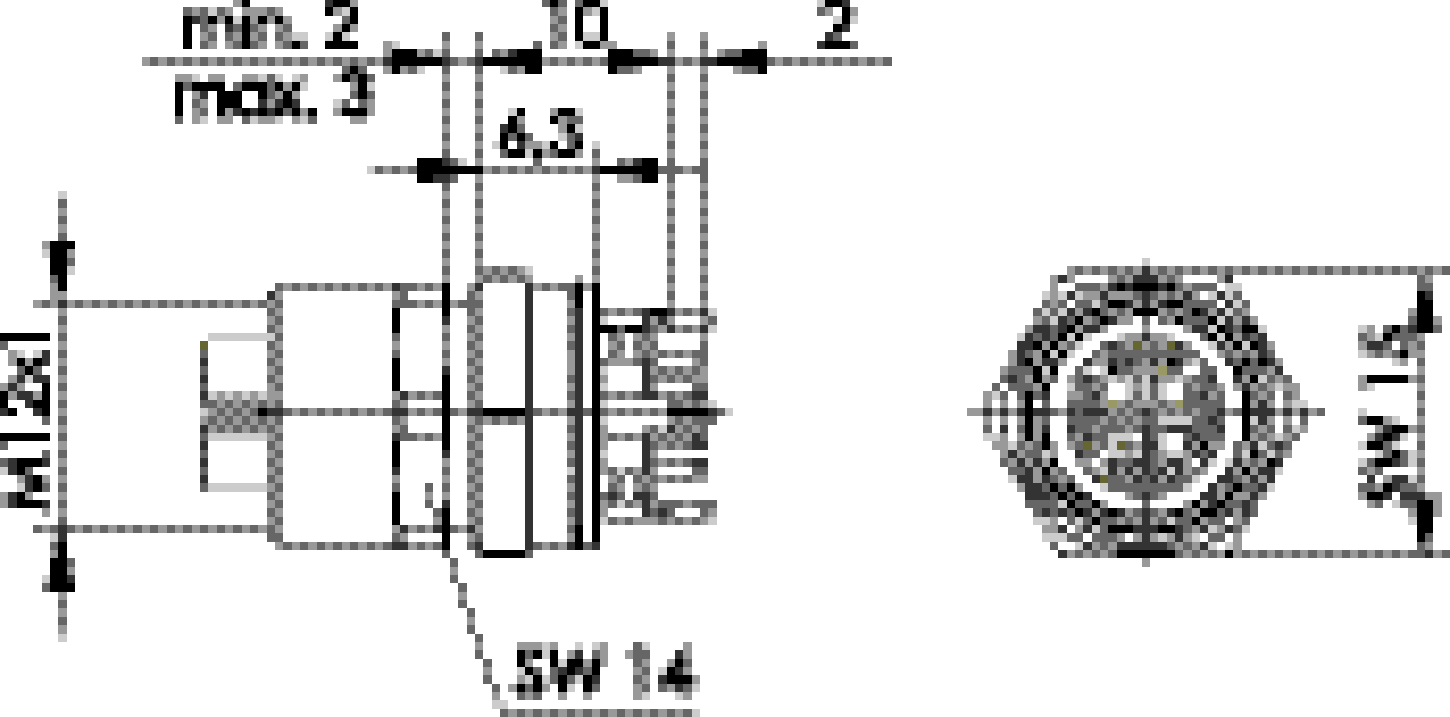
min. 2
max. 3
10
2
6,3
M 8x1
SW 14
SW 15