Tragbarer Verteiler Vollgummi - Verteiler Vollgummi tragbar

Artikelbeschreibung	
BALS-Art.-Nr	522589
EAN	4024941107068
Produktgruppe	Verteiler, Vollgummi, tragbar
Schutzart	IP54
Gerätefarbe	Gehäuseunterteil schwarz ähnlich RAL 9017, Gehäuseoberteil gelb ähnlich RAL 1021
Geräte-Höhe	250mm
Geräte-Breite	210mm
Geräte-Tiefe	210mm

Bals Elektrotechnik (Schweiz) AG Aspstrasse 6, 8154 Oberglatt CH
phone: +41 (0) 41 220 80 40 / fax: +41 (0) 41 220 80 41 / email: team@bals.ch

Logistikdaten	
Einzelgewicht	6.392 kg / Stück
Verpackungsart	Karton
Inhaltsmenge	1 ST
EAN	4024941107068
Länge	370 mm
Breite	360 mm
Höhe	325 mm
Gewicht	6.853 kg
Volumen	39’060 ccm

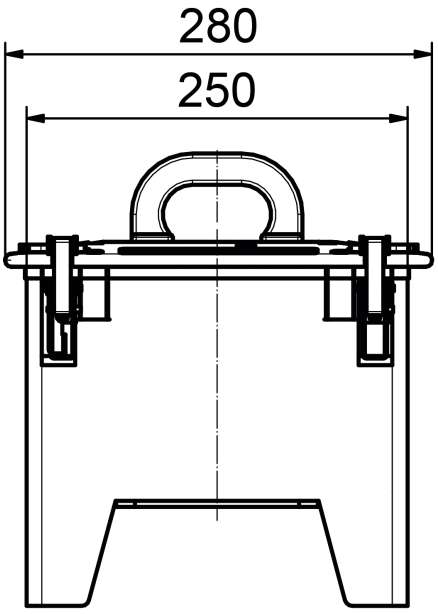

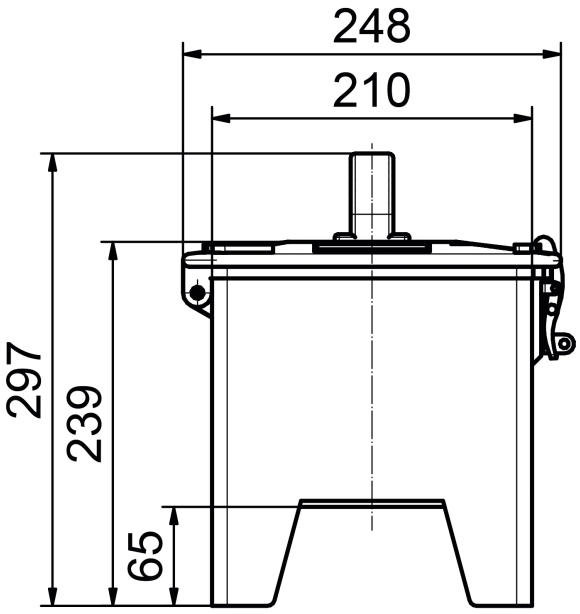

Bals Elektrotechnik (Schweiz) AG Aspstrasse 6, 8154 Oberglatt CH
phone: +41 (0) 41 220 80 40 / fax: +41 (0) 41 220 80 41 / email: team@bals.ch

Bals Elektrotechnik (Schweiz) AG Aspstrasse 6, 8154 Oberglatt CH
phone: +41 (0) 41 220 80 40 / fax: +41 (0) 41 220 80 41 / email: team@bals.ch