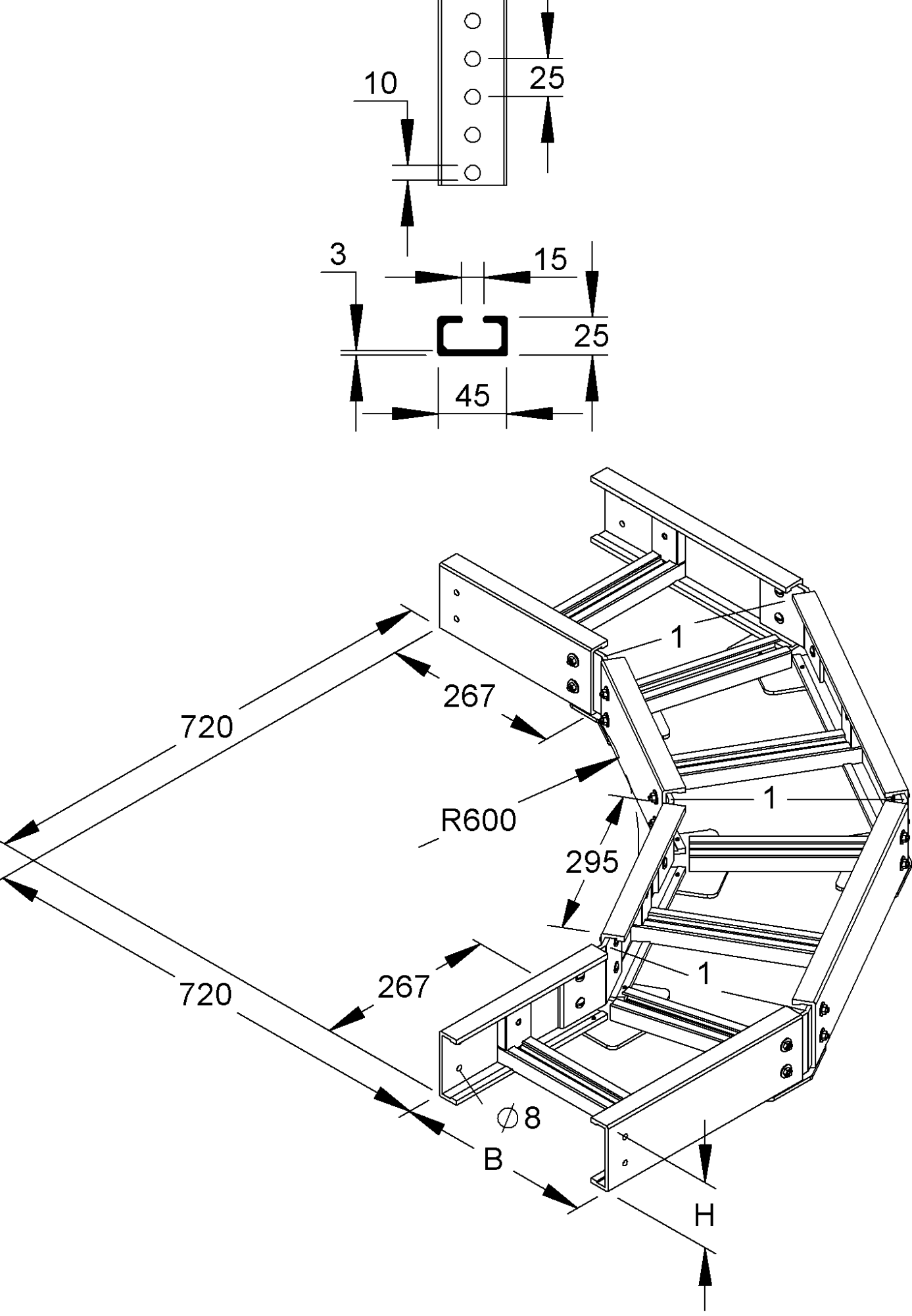
10
25
3
15
25
45
720
267
R600
295
720
267
1
1
1
∅8
B
H