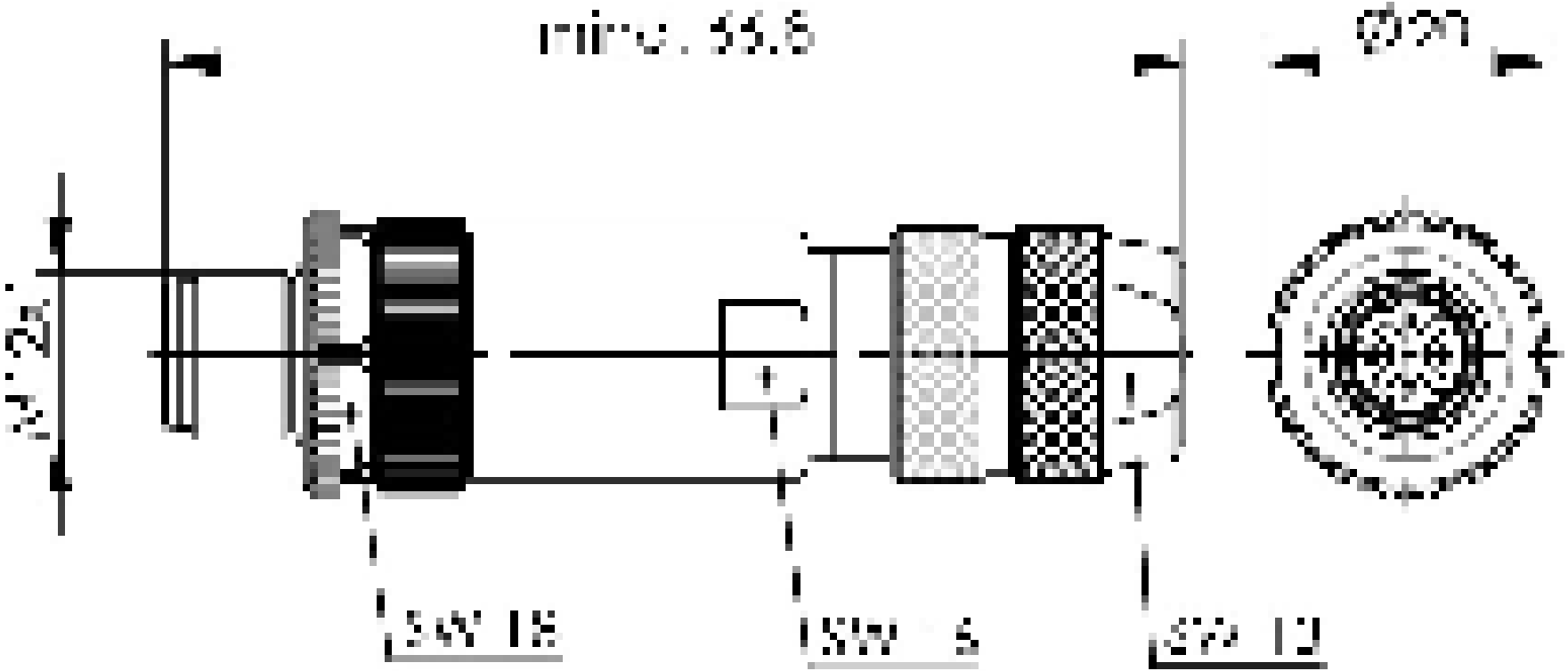
min. 55.6
Ø20
SW 18
SW 6
SW 12

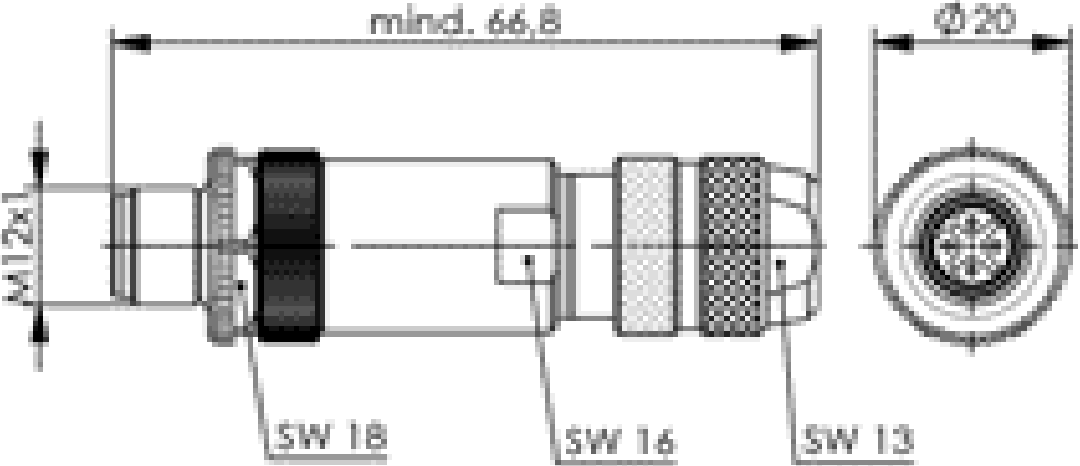
mind. 66,8
Ø 20
M12x1
SW 18
SW 16
SW 13