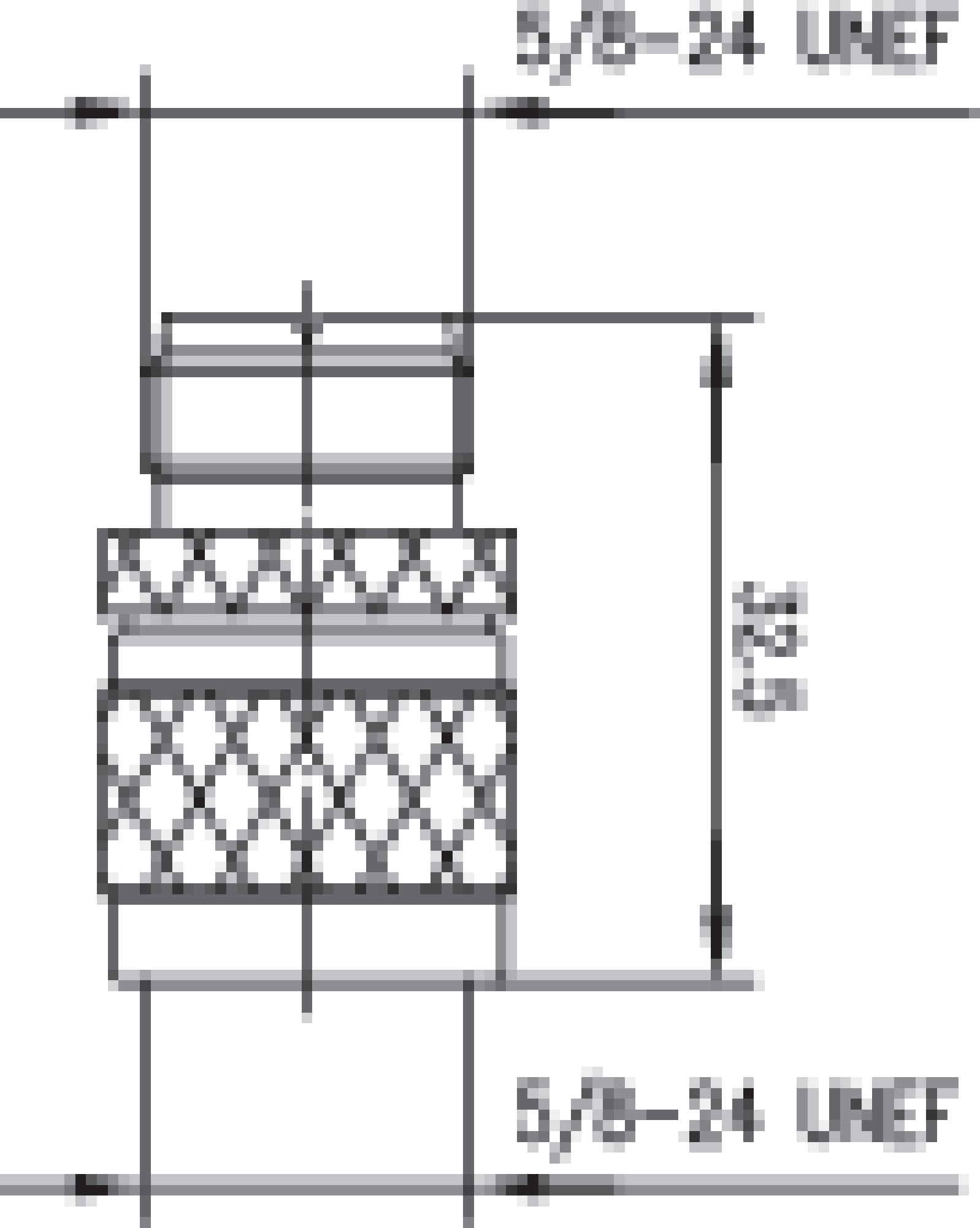
5/8-24 UNEF
5/8-24 UNEF

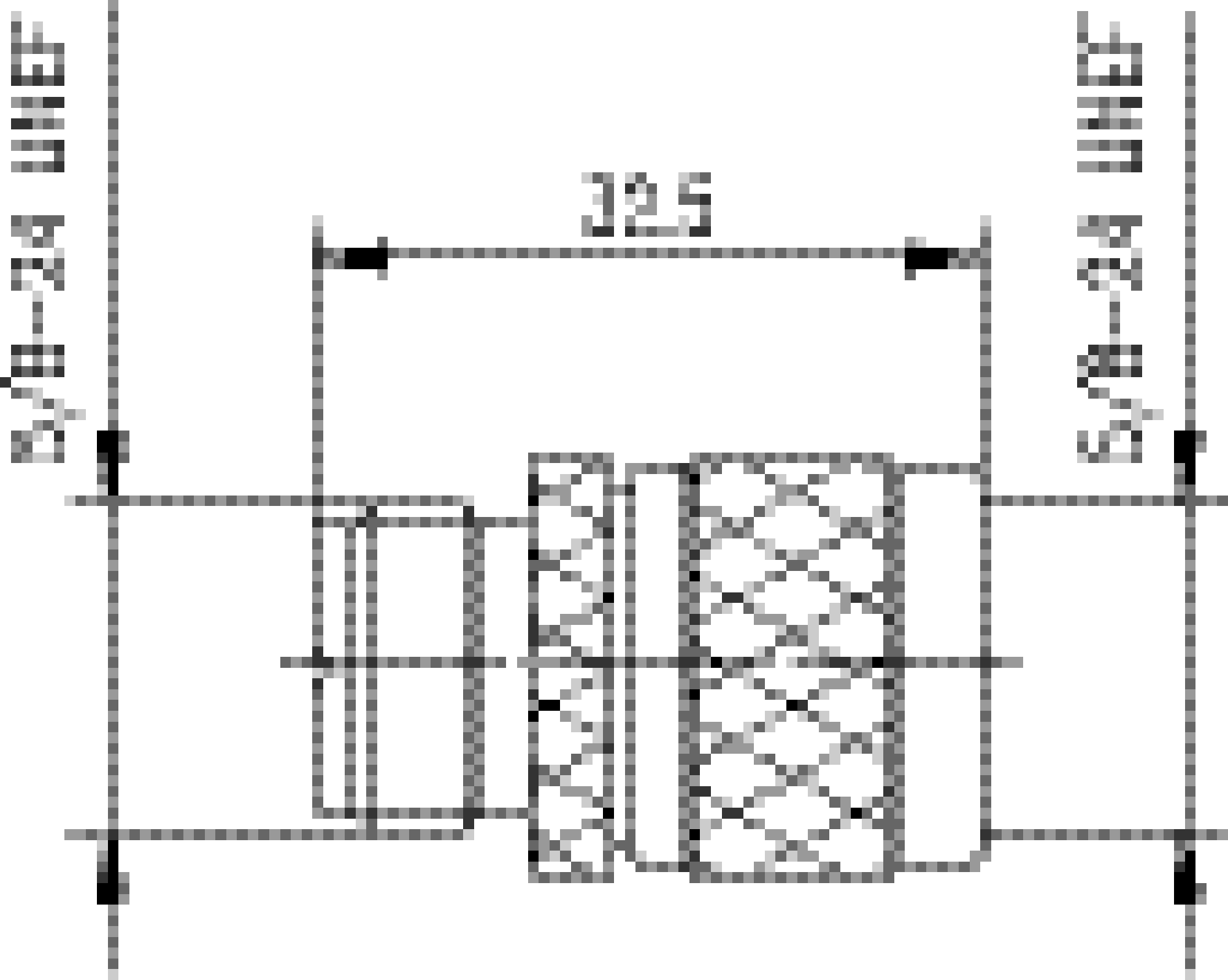
5/8-28 UNEF
32.5
5/8-28 UNEF