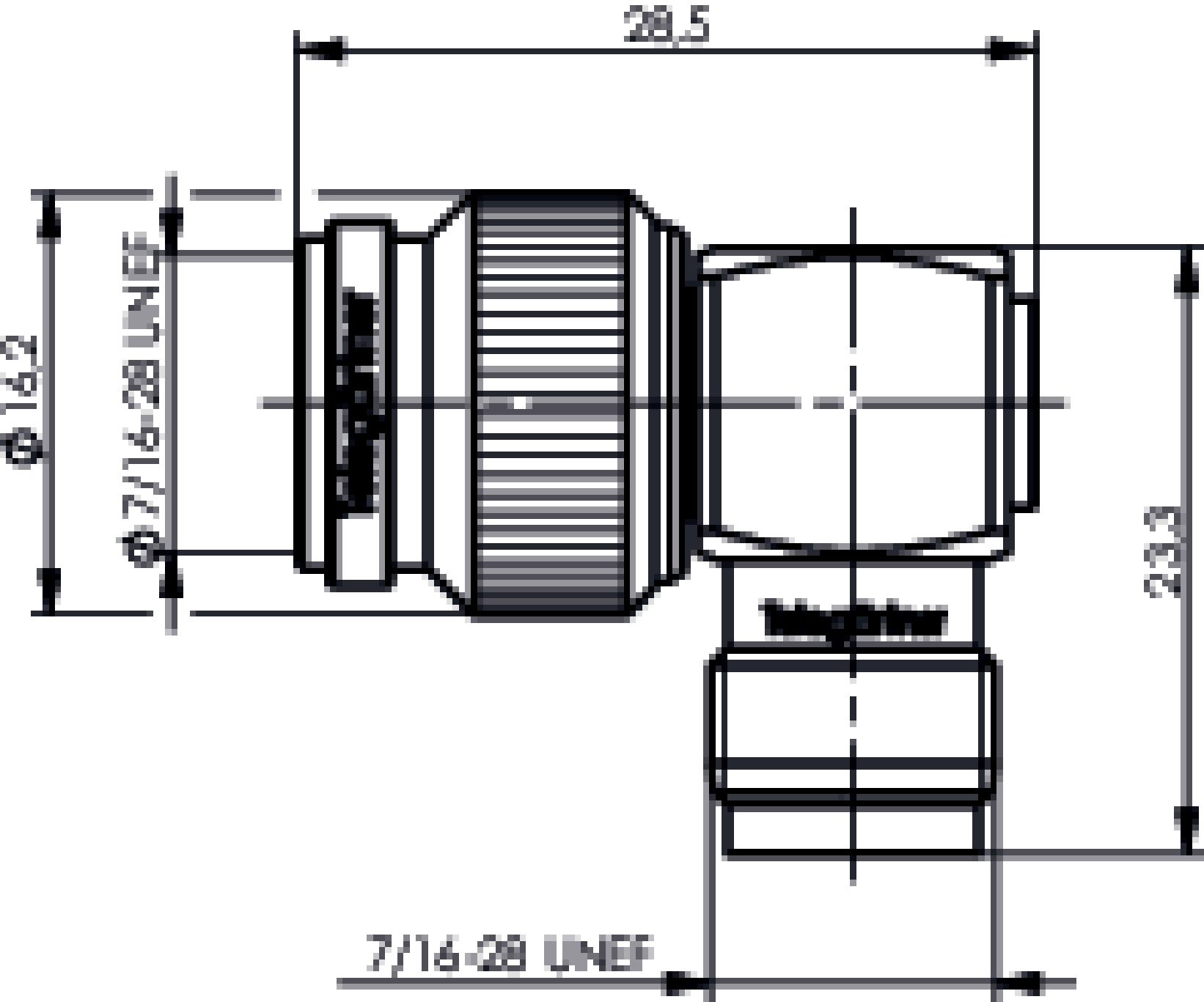
28,5
⌀16,2
⌀7/16-28 UNEF
23,3
7/16-28 UNEF

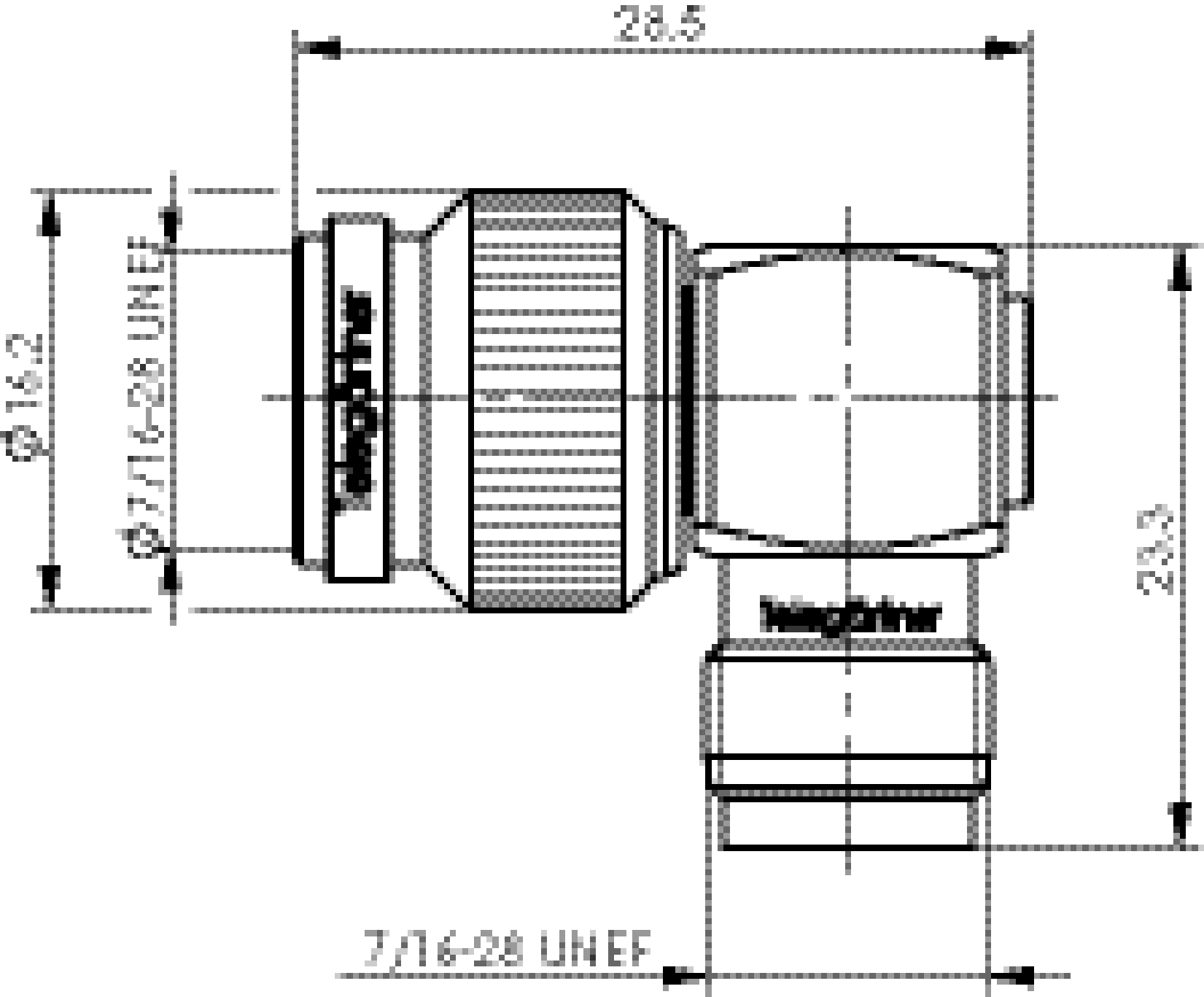
28.5
Ø 16.2
Ø 7/16-28 UNEF
23.3
7/16-28 UNEF