Aufbauleuchte LINURA.maxx
LMA 3000/850/BS

114125000-00804061

Waldmann
ENGINEERS OF LIGHT

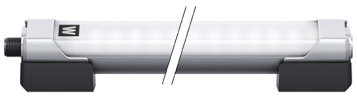

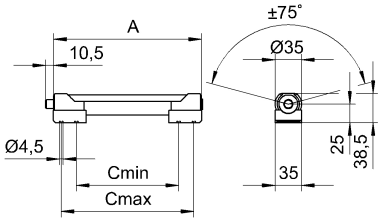

M12-A-5

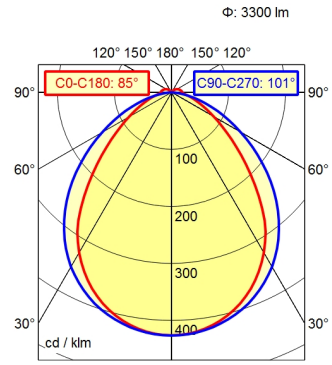

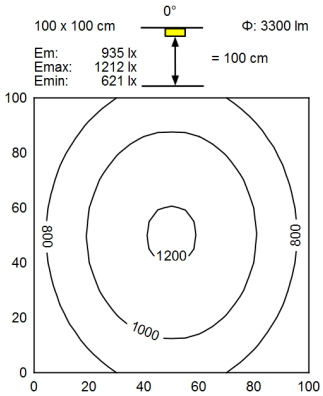

Bestückung	LED
Betriebsgerät	ohne
Anschlussspannung	22-26 V, DC
Leistungsaufnahme	ca. 25 W
Lichtstrom	ca. 3.300 lm
Leuchtenlichtausbeute [1]	ca. 132 lm/W
Lichtart/-farbe	neutralweiß
Farbtemperatur	ca. 5.000 K
Farbwiedergabe	Ra > 80
Lichtverteilung	direkt
Ausstrahlungswinkel	85° / 101°
Farbtoleranz	< 4 SDCM
Entblendung	Optik
Schutzart	IP 54
Schutzklasse	III
Lichtleistung	stufenlos dimmbar; IO-Link Bus
Schalter	extern
Gehäuse	Aluminium/Kunststoff; eloxiert, lackiert; aluminiumfarben (farblos eloxiert)
Abdeckung	Acryl (PMMA); satine
Gewicht	ca. 0,388; KG
Netzanschluss	Verbindungsstecker; M12-A-5
Bauform	Anbauversion
Befestigung	Leuchtenhalter
Gesamtlänge	A=895mm,Cmin=835mm,Cmax=880mm
Zierkontrast	natursilber eloxal
Besonderheiten	IO-Link

[1] Bei Leuchten mit separatem Betriebsgerät bezieht sich die Lichtausbeute auf den Leuchtenkopf ohne Betriebsgerät.

© 05/06/2022 H.Waldmann GmbH & Co. KG