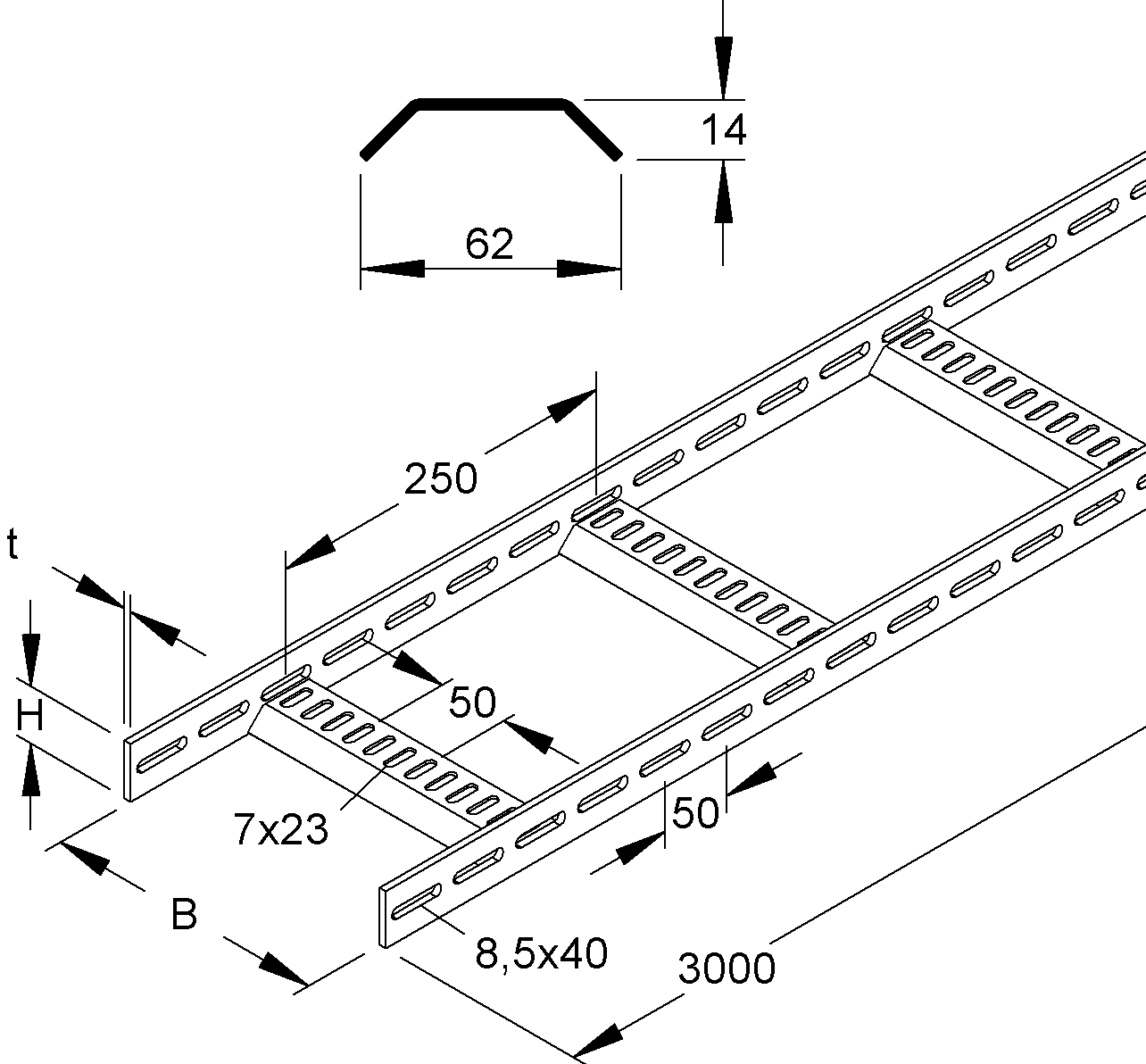
14
62
250
t
H
50
7x23
50
B
8,5x40
3000