Zubehör
Montagehalterung
SMB22RAVK

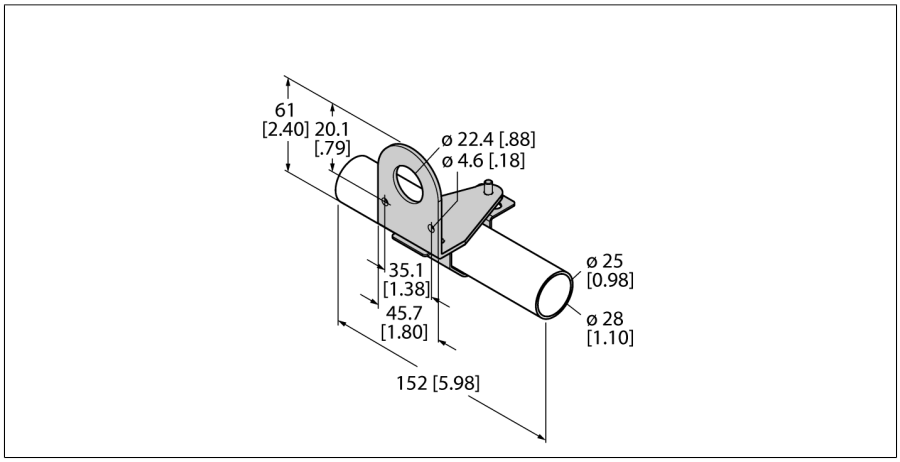

- Rechtwinklig
- 12-ga. (2,6 mm) kaltgewalzter Stahl
- Für Sensoren mit 22 mm Gewinde

Typ	SMB22RAVK
Ident-No.	3078614

Ausgabe • 2023-10-31T20:39:01+01:00